RILIEVO MISURE
RADIATORE – CONVETTORE D'ARIA

La realizzazione dei copritermosifoni avviene a misura e quindi, per una corretta realizzazione delle protezioni di sicurezza, serve una **esatta rilevazione delle misure del termosifone/convettore**.

Quando si prendono le misure del corpo radiante, bisogna considerare **l'ingombro massimo effettivo dello stesso**, ovvero considerare eventuali valvole o sporgenze che devono essere comunque coperte.

È importante assegnare ad ogni termosifone un numero progressivo di riferimento da riportare sulla scheda rilievo di modo che ogni termosifone abbia un identificativo univoco.

Nella **scheda RILIEVO** vanno riportate con attenzione le misure del **TERMOSIFONE** (quelle del copri termo le calcoliamo noi).

Le misure basilari sono sempre:

1) **Larghezza del termo** comprensiva di tubi, valvole ecc

2) **Profondità del termo** comprensiva di valvole ecc (se la valvola termostatica sporge rispetto al termo, questa darà la profondità principale)

3) **Altezza del termo da terra**.

A seconda della posizione del termo sulla parete, ci possono essere altre misure da indicare. Ad esempio se un termosifone fosse collocato **sotto una soglia o finestra** è bene riportare anche la misura dell'altezza da terra della soglia stessa o della finestra, al fine di far sì che la protezione che si andrà a realizzare (che ricordiamo sarà più abbondante rispetto al corpo radiante) possa essere collocata sotto di essa.

Inoltre segnare: **situazioni particolari di ingombro** in prossimità del termosifone che devono essere evitati, la presenza di tubi o canaline, interruttori o spine o altri impedimenti, piuttosto che **ingombri massimi** che la protezione dovrà avere per esigenze particolari. Si può usare a tal scopo la parte riservata alle note nella scheda. Indicare anche eventuali preferenze di colore (i gomiti sono sempre rossi)

Consigliamo di usare le schede rilievo che, a seconda della posizione del termo sulla parete, indicano quali misure occorre segnalare.

Le schede di rilevazione prevedono quattro tipi di caloriferi a seconda della posizione sulla parete:

TERMOSIFONE SU PARETE LIBERA.

Da usare per la rilevazione delle misure dei caloriferi che si trovano lungo una parete di una stanza o corridoio. A questo tipo di termosifone normalmente si costruisce una protezione ad “U”, ovvero che ricopre il termosifone sui tre lati.

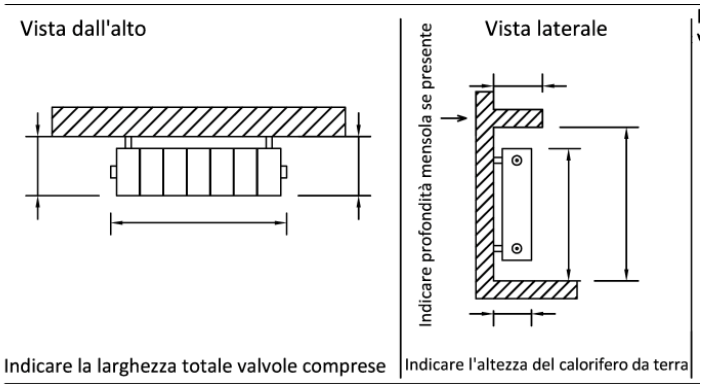

Per i termo su parete libera vanno sempre indicate

1) **Larghezza del termo** comprensiva di tubi, valvole ecc
2) **Profondità del termo** comprensiva di valvole ecc (se la valvola termostatica sporge rispetto al termo, questa darà la profondità principale)
3) **Altezza del termo da terra**.

TERMOSIFONE AD ANGOLO DESTRO

Da usare per la rilevazione dei termosifoni che trovano collocazione alla destra di un angolo di una stanza o alla fine di un corridoio. A questo tipo di termosifone normalmente si costruisce una protezione a “L”, che quindi riveste il termosifone su due lati.

A seconda della profondità della parete laterale destra si possono presentare 3 ipotesi:

TERMOSIFONE ANGOLO DESTRO IPOTESI 1

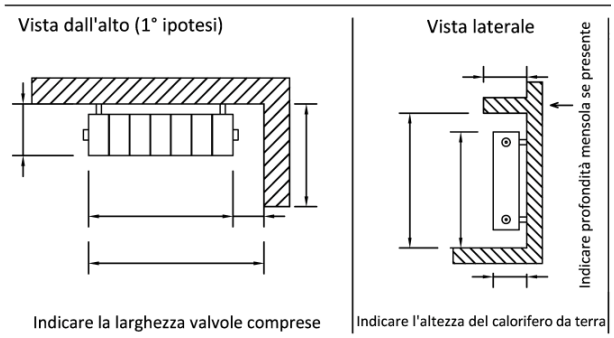

Per i termo su parete ad angolo destro (ipotesi 1) vanno sempre indicate

1) **Larghezza totale del termo** (comprensiva di tubi, valvole a sinistra) fino alla parete di destra
2) **Profondità del termo** comprensiva di valvole ecc (se la valvola termostatica sporge rispetto al termo, questa darà la profondità principale)
3) **Profondità della parete laterale destra**
4) **Altezza del termo da terra**.

TERMO ANGOLO DESTRO IPOTESI 2

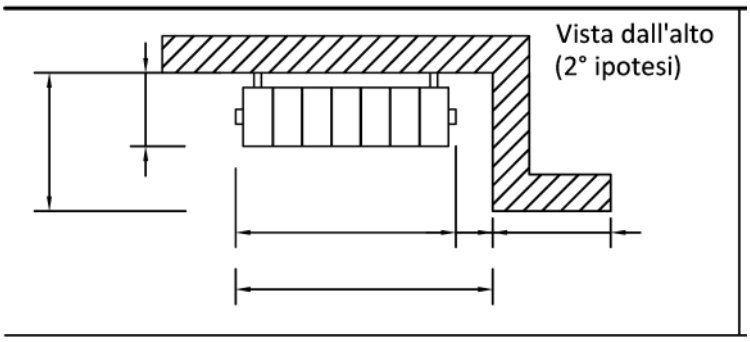

Per i termo su parete ad angolo destro (ipotesi 2) vanno sempre indicate

1) Larghezza totale del termo (comprensiva di tubi, valvole a sinistra) fino alla parete di destra

2) Profondità del termo comprensiva di valvole ecc (se la valvola termostatica sporge rispetto al termo, questa darà la profondità principale) **e profondità della parete destra**

3) Altezza del termo da terra.

4) Quando la parete dietro il termo ha misure simili a quelle del termo, indicare anche la **larghezza totale della parete dietro al termo**.

TERMO ANGOLO DESTRO IPOTESI 3

In caso la profondità del termo sia maggiore rispetto alla profondità della spalletta laterale destra, indicare le due profondità. Il copri termo avrà forma a L ma probabilmente si dovrà fare una spalletta laterale destra per compensare la differenza di profondità.

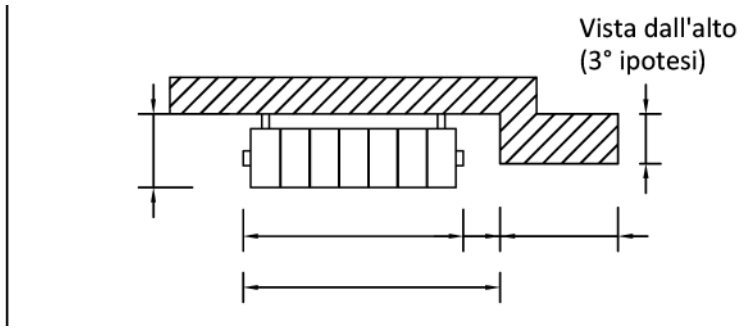

TERMOSIFONE AD ANGOLO SINISTRO.

Da usare per la rilevazione dei termosifoni che trovano collocazione alla sinistra di un angolo di una stanza o alla fine di un corridoio. A questo tipo di termosifone normalmente si costruisce una protezione a “L”, che quindi riveste il termosifone su due lati.

A seconda della profondità della parete laterale sinistra si possono presentare 3 ipotesi:

TERMO AD ANGOLO SINISTRO IPOTESI 1

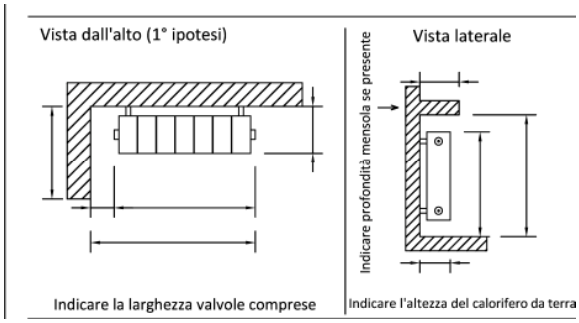

Per i termo su parete ad angolo sinistro (ipotesi 1) vanno sempre indicate

1) **Larghezza totale del termo** (comprensiva di tubi, valvole a sinistra) fino alla parete di sinistra
2) **Profondità del termo** comprensiva di valvole ecc (se la valvola termostatica sporge rispetto al termo, questa darà la profondità principale)
3) **Altezza del termo da terra**.
4) Quando la parete dietro il termo ha misure simili a quelle del termo, indicare anche la **larghezza totale della parete dietro al termo**.

Per le **ipotesi 2 e 3**, fornire le stesse misure elencate per il termo ad angolo destro.

TERMOSIFONE IN NICCHIA (ipotesi 1) O SEMINICCHIA (ipotesi 2).

Sono i casi, abbastanza frequenti, nei quali il termosifone è collocato all'interno di una nicchia ricavata nel muro.

TEMOSIFONE IN NICCHIA IPOTESI 1

PROFONDITA' DELLA NICCHIA E' MAGGIORE DI QUELLA DEL TERMOSIFONE

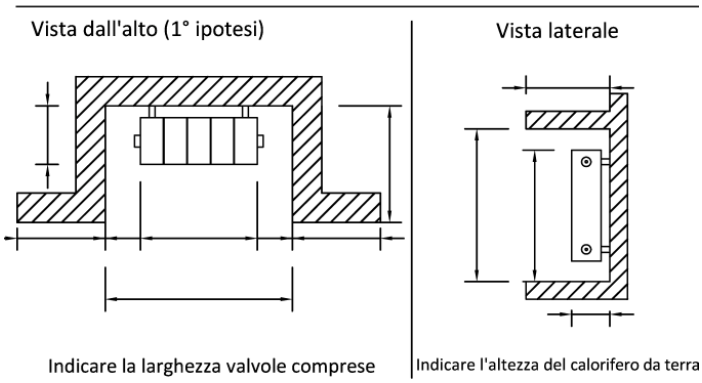

Per i termo in nicchia (ipotesi 1) vanno sempre indicate

1) **Larghezza totale del termo** (comprensiva di tubi, valvole a sinistra)
2) **Profondità del termo** comprensiva di valvole ecc (se la valvola termostatica sporge rispetto al termo, questa darà la profondità principale)
3) **Altezza del termo da terra**.
4) **Larghezza della nicchia**
5) **Profondità della nicchia**
6) **Altezza da terra della nicchia**

TEMOSIFONE IN SEMINICCHIA IPOTESI 2

PROFONDITA' DEL TERMO E' MAGGIORE DI QUELLA DELLA NICCHIA

Seminicchia sta semplicemente a significare che il termosifone è più profondo rispetto alla nicchia. In questi casi si costruisce una protezione ancora ad "U" se la nicchia è sufficientemente grande da consentire l'aggancio fino al muro sotto la nicchia, altrimenti si può ricorrere ad una protezione semplice senza spalle fissata sul muro a filo della stanza.

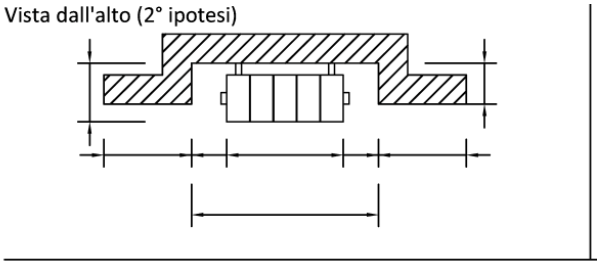

Per i termo in seminicchia (ipotesi 2) vanno sempre indicate

1) **Larghezza totale del termo** (comprensiva di tubi, valvole a sinistra)
2) **Profondità del termo** comprensiva di valvole ecc (se la valvola termostatica sporge rispetto al termo, questa darà la profondità principale)
3) **Altezza del termo da terra**.
4) **Larghezza della nicchia**
5) **Profondità della nicchia**
6) **Altezza da terra della nicchia**

Si rammenta che è necessario **inviare una foto per termosifone da associare alla relativa scheda rilievo**.

Ogni termosifone dev'essere associato in modo univoco ad un numero, ad una scheda rilievo e ad un'immagine. Questo serve sia per la progettazione che per la produzione che per il montaggio.

Questi dati sono fondamentali per poter preparare il progetto del copritermosifone completo di prezzo finale.